# Trommelauslegung

*Daten vom Kunden*

- Antrieb: _____
- Förderhöhe: _____
- Überfahrt: _____
- Unterfahrt: _____
- Anzahl Seile: _____
- Ø Seile: _____
- Aufhängung: _____

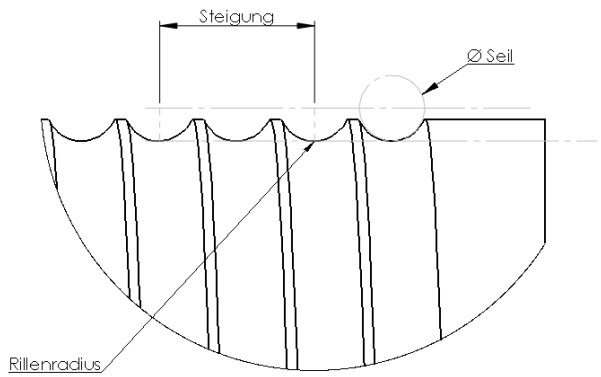


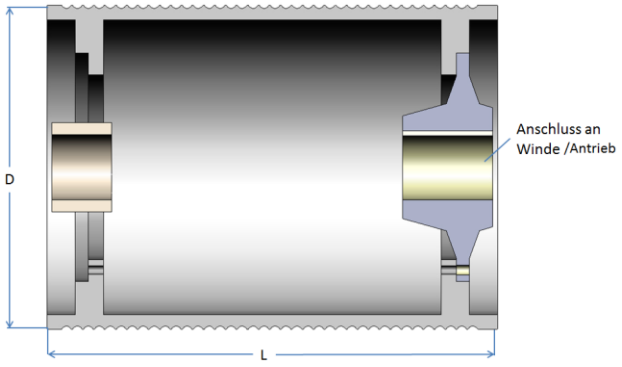


Ausführung:

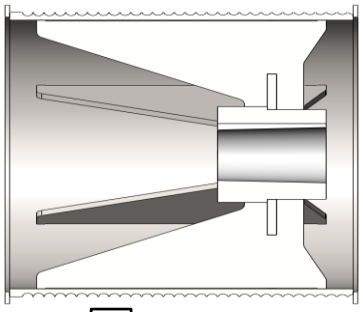

☐ fliegend

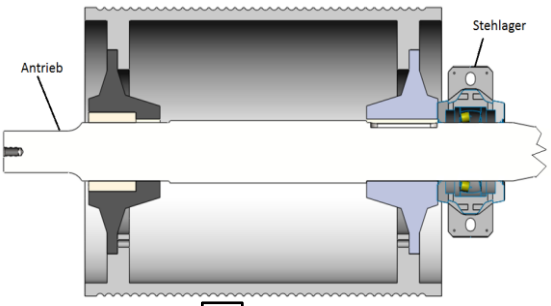


☐ mit Welle

Berechnung: